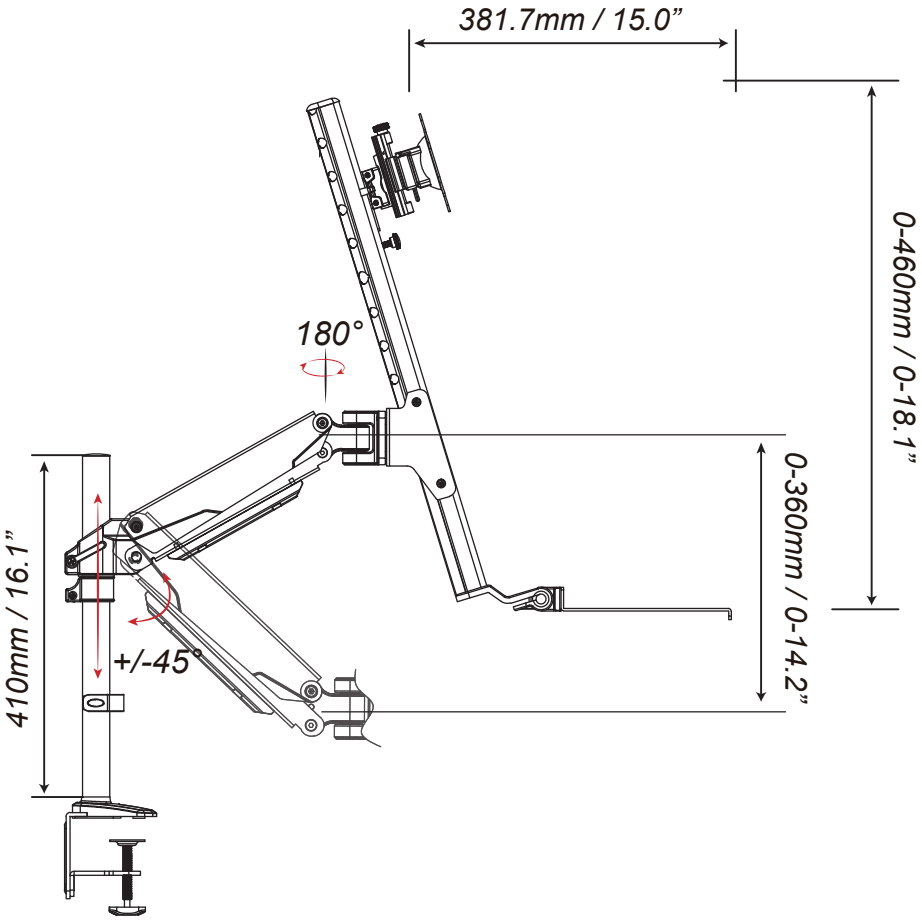
381.7mm / 15.0”
0-460mm / 0-18.1”
180°
0-360mm / 0-14.2”
410mm / 16.1”
+/-45°

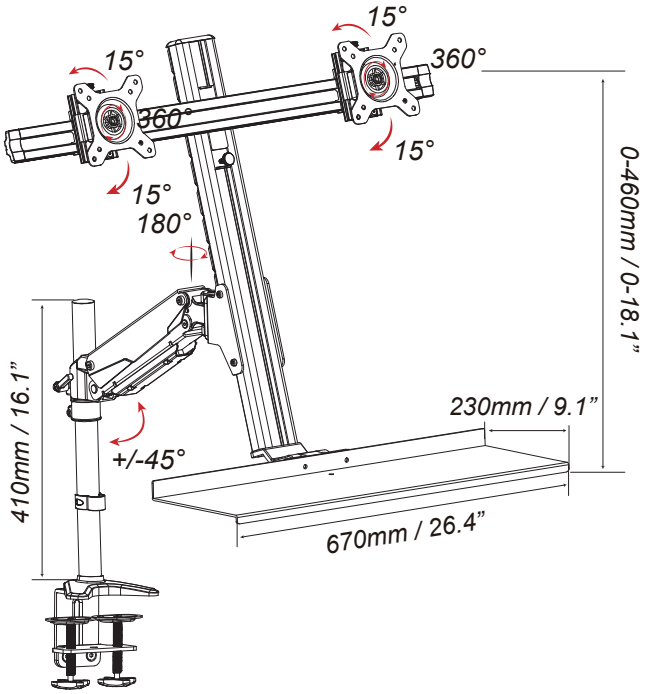
15°
360°
15°
360°
15°
15°
180°
0-460mm / 0-18.1”
410mm / 16.1”
230mm / 9.1”
+/-45°
670mm / 26.4”