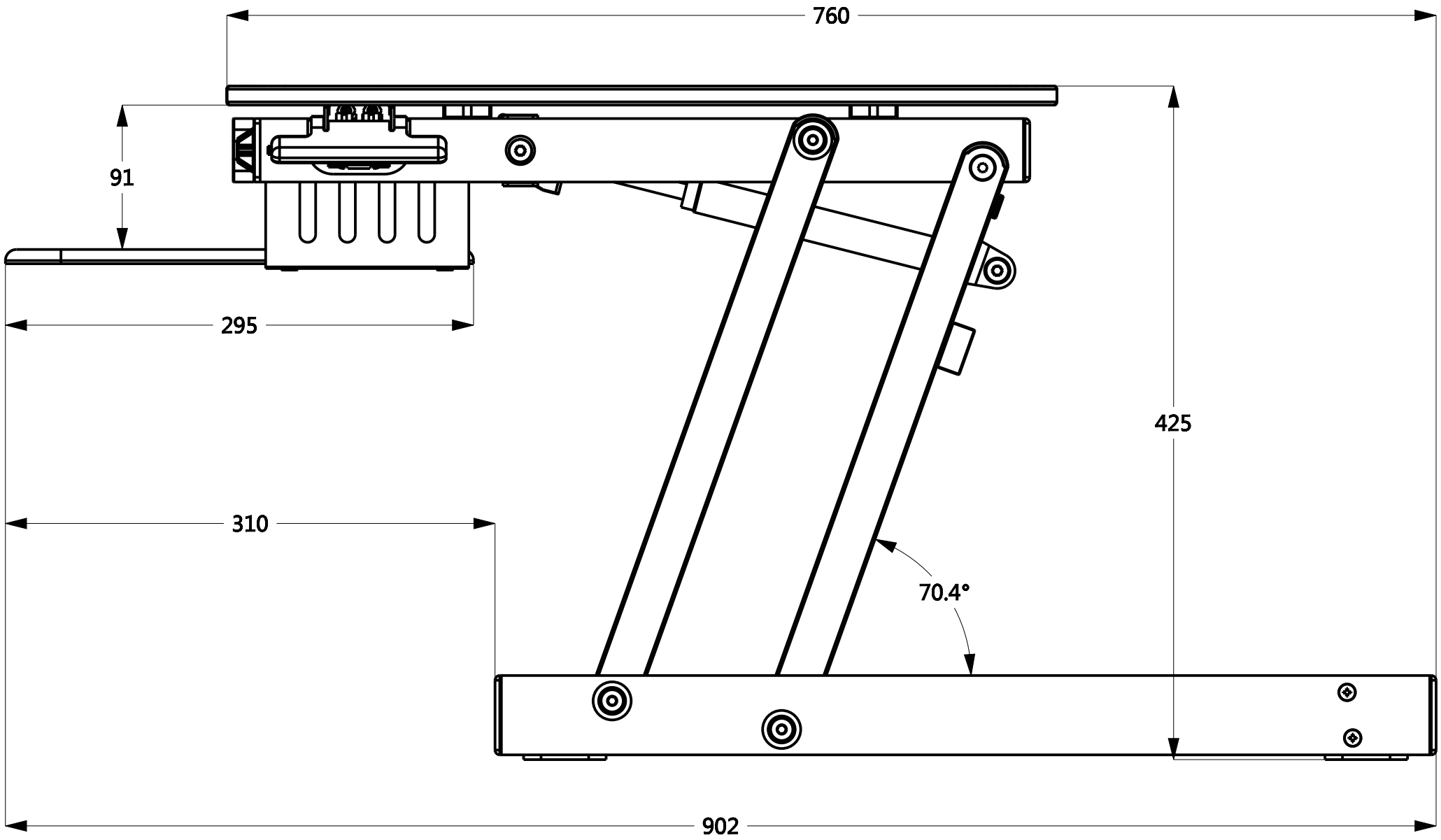
760
91
295
310
425
70.4°
902

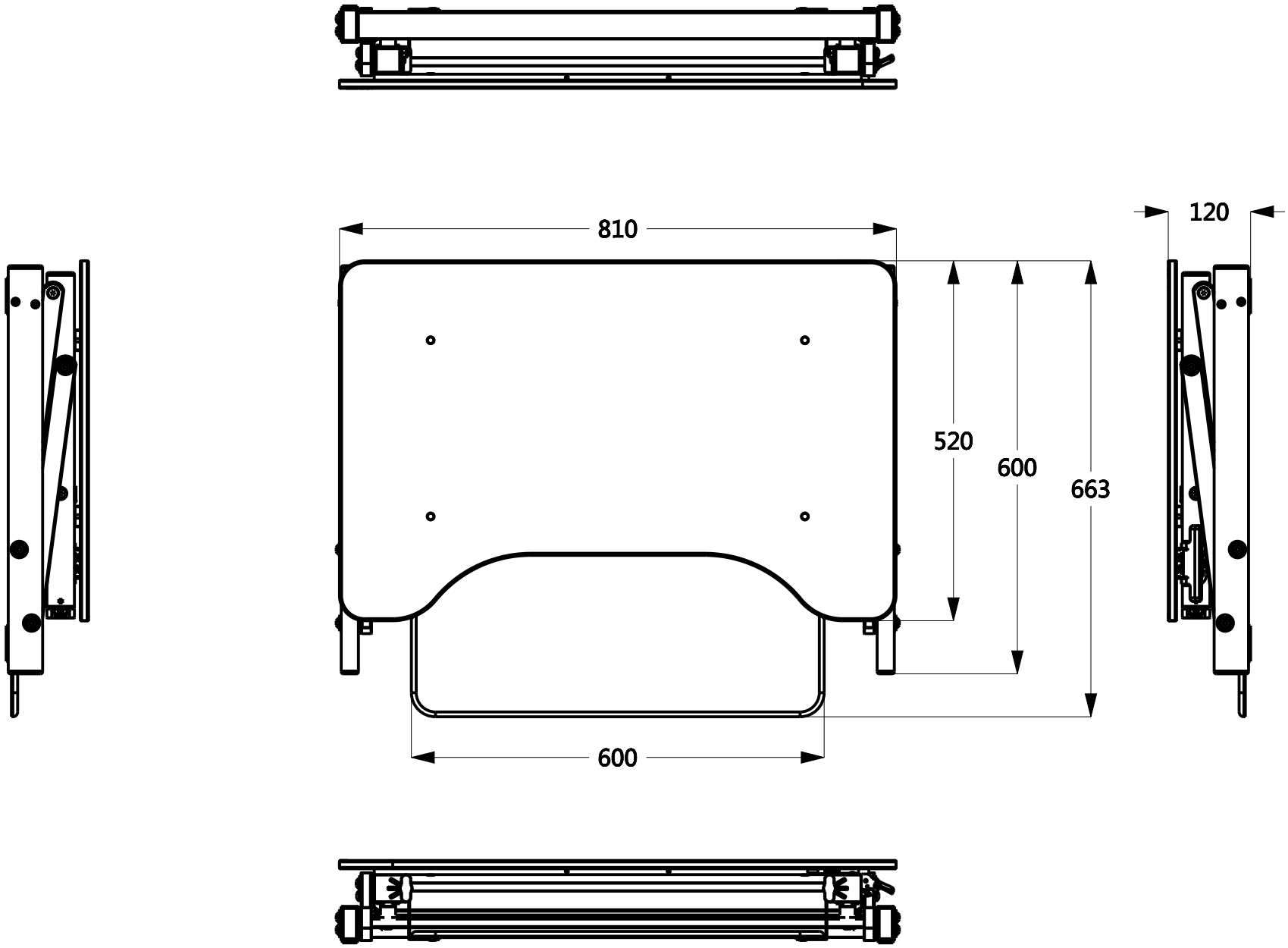

E5-810